S-RDV型 SE-37S-RDV ～ SE-420S-RDV

許容流入流量 37.5 ～ 420.0 (L/min)

■地中埋設型　■パイプ導入型

構造図

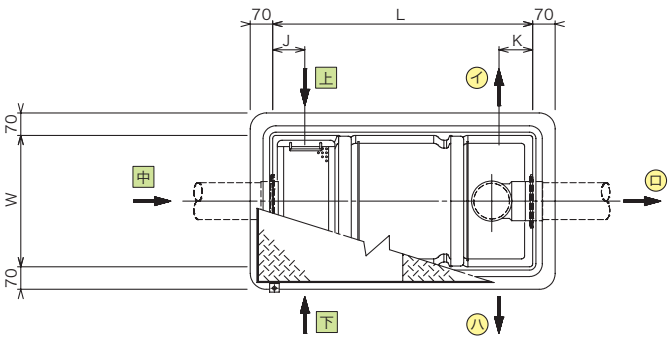

高上げ用スリーブ枠については 84 頁をご覧ください。

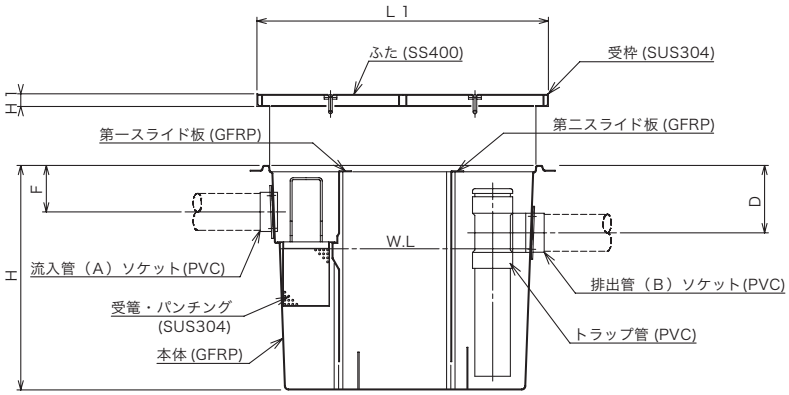

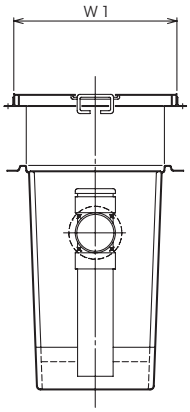

■本体寸法

◆下記本体質量は、マンホール総質量を除いた質量です。

型　式	本体実容量 (L)	許容流入流量 [L/min]	阻集グリース量 [kg]	槽 数	流入管 (A)	流出管 (B)	本体質量 (kg)	寸法 (mm)						
								L	W	H	D	F	L1	W1
SE- 37S-RDV	50.0	37.5	11.8	3	75	75	11	610	310	550	200	115	708	408
SE- 52S-RDV	70.0	52.5	16.5	3	75	75	13	610	310	700	205	110	708	408
SE- 75S-RDV	100.0	75.0	23.6	3	75	75	15	710	360	700	200	110	808	458
SE- 93S-RDV	125.0	93.7	29.5	3	100	100	17	810	410	700	210	145	908	508
SE-120S-RDV	160.0	120.0	37.8	3	100	100	19	910	460	700	210	145	1008	558
SE-150S-RDV	200.0	150.0	47.2	3	100	100	21	1010	510	700	210	150	1106	608
SE-202S-RDV	270.0	202.5	63.7	3	125	125	25	1210	610	700	220	120	1307	708
SE-330S-RDV	440.0	330.0	103.9	4	125	125	40	1410	710	800	240	175	1526	828
SE-420S-RDV	560.0	420.0	132.3	4	125	125	46	1610	810	800	250	130	1726	928

注 意　図は 3 槽式になります。

注 意　マンホール寸法については、222 ～ 227 頁をご覧ください。